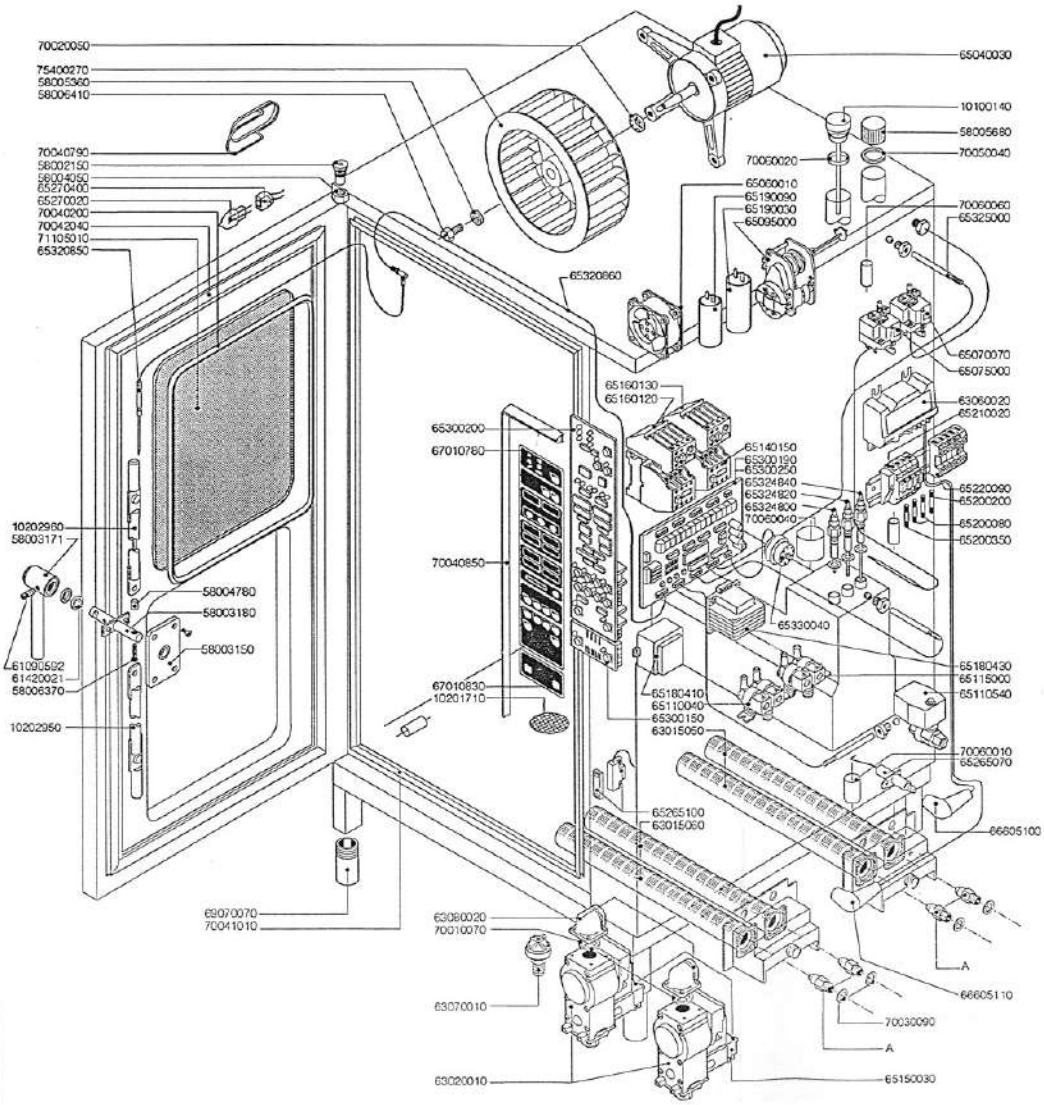

RICAMBI FORN PROFESSIONAL MG 120		
CODICE	DESCRIZIONE	T
10100140	TAPPO SFIATO COMPLETO	1
10201710	FILTRO PER SCARICO	1
10202950	ASS.ASTINA INF.	1
10202960	ASS.ASTINA SUP.	1
58002150	PERNO CERNIERA	1
58003150	ASS.FLANGIA	1
58003171	ASS.MANIGLIA	1
58003180	ASS.PERNO MANIGLIA	1
58004050	DADO PERNO CERNIERA	1
58004760	GANCIO PERNO MANIGLIA	1
58005360	RONDELLA PER VENTOLA	2
58005680	TAPPO DISINC.BOILER	1
58006370	VITE BLOCCAGGIO	1
58006410	VITE PER VENTOLA	2
61090592	GRANO	1
61420021	RONDELLA ELASTICA	1
63015050	BRUCIATORE COMPLETO BOILER	1
63015060	BRUCIATORE COMPLETO CAMERA	1
63020010	VALVOLA GAS	2
63060020	PANNELLO ACCENSIONE	2
63070010	PRESSOSTATO	1
63080020	FLANGIA CURVA	4
65040030	MOTORE	2
65060010	VENTILATORE	2
65070070	TERMOSTATO SICUREZZA CAMERA	1
65075000	TERMOSTATO SICUREZZA BOILER	1
65095000	MOTORINO SFIATO COMPLETO	1
65110040	ELETTROVALVOLA ACQUA DOPPIA	1
65110540	VALVOLA SCARICO BOILER	1
65115000	ELETTROVALVOLA ACQUA DOPPIA	1
65140150	TELERUTTORE	4
65150030	BOBINA VALVOLA GAS	2
65160120	TERMICO 1,6 - 2,5 A	2
65160130	TERMICO 0,2 - 5 A	2
65180410	TRASFORMATORE	2
65180430	TRASFORMATORE	1
65190030	CONDENSATORE 16 MF	2
65190090	CONDENSATORE 12,5 MF	2
65200080	FUSIBILE 0,125A(T)	2
65200200	FUSIBILE 2 A	1
65200350	FUSIBILE 0,35 A(T)	1
65210020	PORTAFUSIBILE	4
65220090	MORSETTIERA	1
65265070	CANDELA ACCENSIONE	4
65265100	MICRO PORTA COMPLETO	1
65270020	LAMPADA	2
65270400	PORTALAMPADA	2
65300150	SCHEDA RIPRISTINO GAS	1
65300190	SCHEDA BASE T.	1
65300200	SCHEDA TASTIERA T.	1
65320850	SONDA AL CUORE	1
65320860	CAVO SONDA AL CUORE	1
65324800	SONDA LIVELLO MAX	1
65324820	SONDA LIVELLO MIN.	1
65324840	SONDA LIVELLO SIC.	1
65325000	SONDA	3
65330040	SUONERIA	1
66605100	CAVETTO ACCENS.DX CAMBOIL	2
66605110	CAVETTO ACCENS.SX CAMBOIL	2
67010780	TASTIERA T.	1
67010830	TASTIERA RIPRIST.EV.GAS	1
69070070	PIEDINO	4
70010070	ANELLO OR	4
70020050	GUARNIZIONE MOTORE	2
70030090	GUARNIZIONE PER UGELLI	4
70040200	GUARNIZIONE CRISTALLI	4
70040790	GUARNIZIONE LAMPADA	2
70040850	GUARNIZIONE CRUSCOTTO	1
70041010	GUARNIZIONE FACCIATA	1
70042040	GUARNIZIONE PORTA	1
70050040	GUARNIZIONE TAPPO BOILER	1
70060010	MANICOTTO D.30	1
70060020	GUARNIZ.TAPPO SFIATO	1
70060040	MANICOTTO D.50	1
70060060	MANICOTTO D.15	4
71105010	CRISTALLI	2
75400270	VENTOLA	2

*	TENSIONI SPECIALI 380-415V SENZA NEUTRO
65180800	AUTOTRASFORMATORE

A UGELLI (vedi Manuale Operativo)